FT_2019

FISA TEHNICA PRODUS
CAMIN APOMETRU D500(550) H800 CU IZOLATIE

Norma de produs: SF 88; **Agrement si aviz tehnic** 017-05/3094-2019

Domeniu de utilizare: alimentare cu apa

Material: polietilena

Culoare: negru

Produs prin: rotoformare

Etanseitate: 1) Inchiderea cu capac:
-jet de apa vertical (ploaie)-etanseitate 100%;
-jet de apa inclinat (ploaie in rafale)-infiltrare max. 200ml;
2)Traversarea tevii prin perete:
-etanseitate 100% la imersie;

Dimensiuni camin (mm):

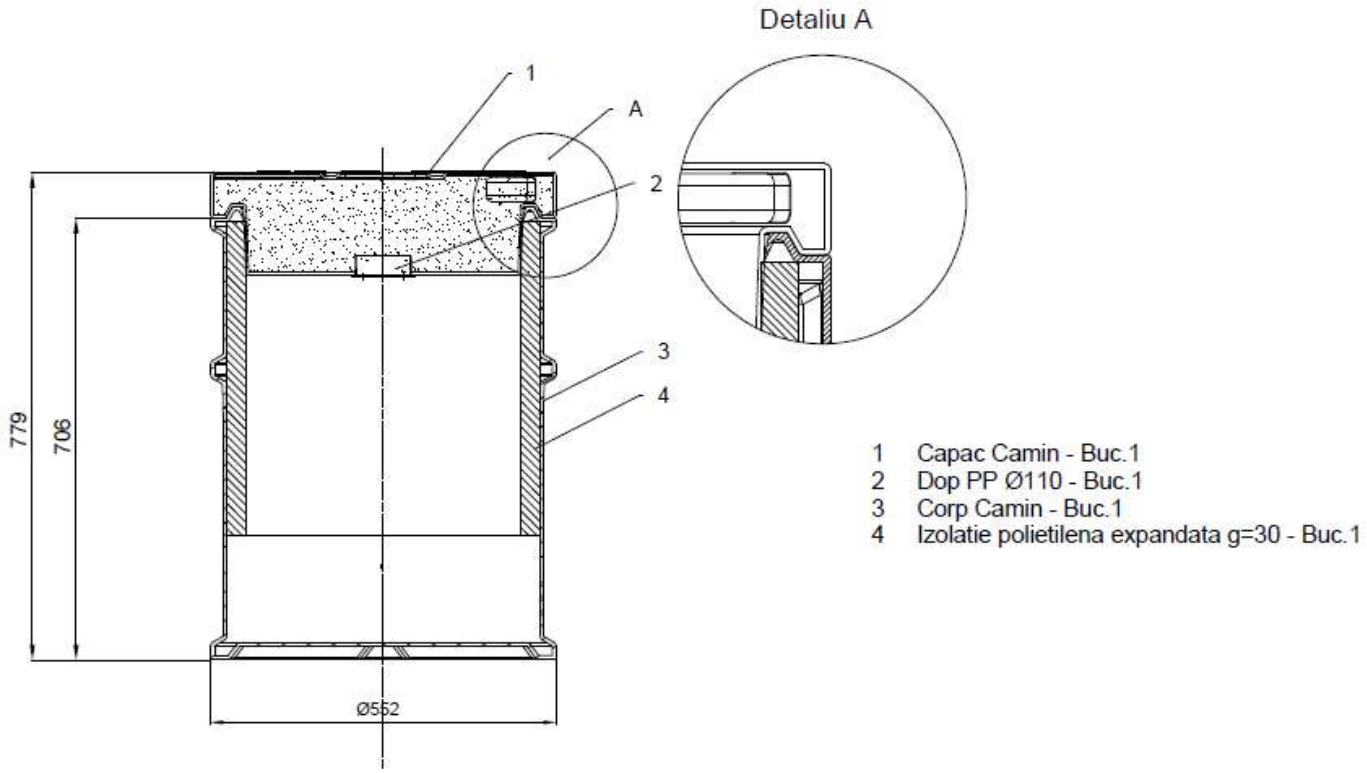

Marcarea:
-se face prin lipirea unei etichete care contine numele produsului, data, schimbul si lotul conform figurii.

TERAPLAST SA – Bistrita
Produs:
Data fabricatiei
Sch.
Lot

Mod de ambalare

Produsele se livreaza neambalate.

Depozitare si transport:

La depozitare si transport se va evita asezarea de greutati peste acestea, deoarece aceste eforturi suplimentare pot cauza deformari si prejudicia conformitatea produsului. La mutarea dintr-un loc în altul se va evita contactul cu suprafetele care pot zgaria sau deteriora produsul. In timpul transportului si a operatiilor de incarcare/descarcare, este interzisa tararea produsului si trantirea sau lovirea cu corpuri contondente sau ascutite ce pot produce defecte. Aceste defecte pot scadea durata de utilizare a produsului.

Instructiuni de montaj:

Montajul se realizeaza conform documentatiei puse la dispozitie de catre producator. Inaintea efectuarii montajului, se vor verifica imbinarile realizate prin strangere mecanica. Manipularea si montajul se face conform normelor de protectie a muncii.

Garantia:

Termenul de garantie este de 2 ani de la data livrarii cu respectarea conditiilor de manipulare, depozitare, transport si a instructiunilor de montaj.
Garantia se anuleaza daca:
- Nu se respecta instructiunile de manipulare, depozitare si transport.
- Nu se respecta instructiunile de montaj, intretinere si utilizare (dupa caz).

Durata medie de utilizare 50 de ani.
La sfarsitul duratei medii de utilizare mentionata in Certificatul de garantie produsele sunt tratate ca si deseuri in conformitate cu legislatia in vigoare in vederea reducerii efectelor negative ale acestora asupra mediului.
Deseurile de mase plastice vor fi colectate si stocate într-un depozit adecvat (in locuri special marcate de stocare a deseurilor), pe termen mediu si lung, în cantităţile şi condiţiile stabilite.
Pe tot parcursul aflării în stoc a deseurilor se efectuează activităţi de monitorizare/ optimizare a deseurilor.
Deseurile vor fi predate unitatilor specializate in vederea valorificarii privind gestionarea deseurilor industriale reciclabile.
Ridicarea deseurilor se efectueaza de catre operatorii reciclatori sau colectori, cu care sunt incheiate contracte.
Firma la care se transportă deşeurile pentru valorificare trebuie sa detina autorizaţie de mediu conform legislaţiei în vigoare.

Sistemul calitatii este implementat si certificat conform ISO 9001.

**TERAPLAST SA isi rezerva dreptul de-a face modificari in prezenta fisa tehnica fara notificare.*